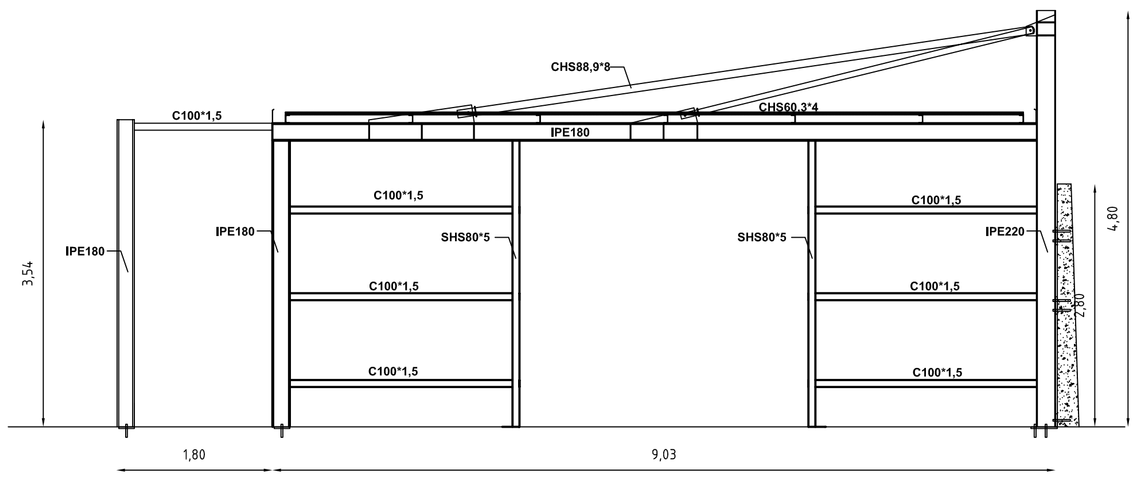

ΤΟΜΗ ΣΤΕΓΑΣΤΡΟΥ

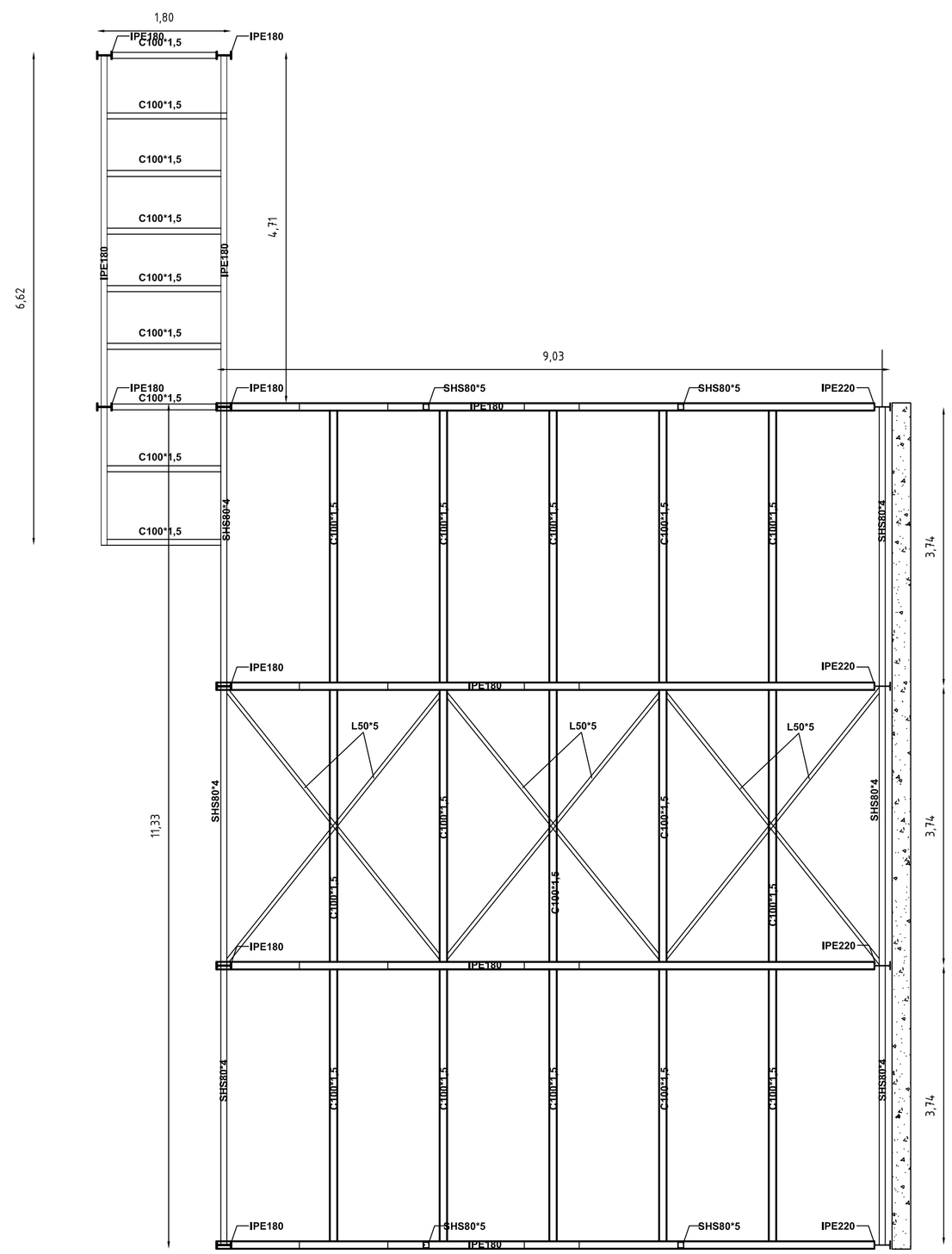

ΚΑΤΟΨΗ ΣΤΕΓΑΣΤΡΟΥ

ΛΕΠΤΟΜΕΡΕΙΕΣ ΚΛ1/10

ΛΕΠΤΟΜΕΡΕΙΑ ΑΓΚΥΡΩΣΗΣ

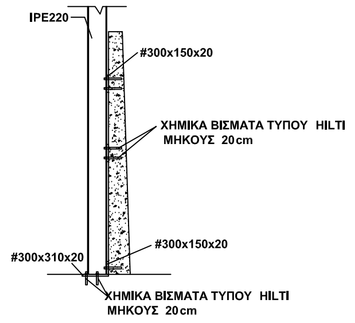

ΛΕΠΤΟΜΕΡΕΙΑ ΕΔΡΑΣΗΣ

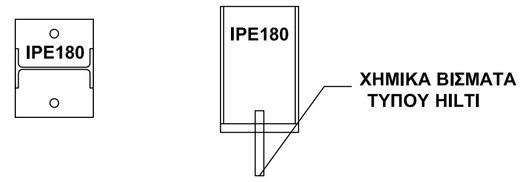

ΛΕΠΤΟΜΕΡΕΙΑ ΣΥΝΔΕΣΗΣ ΑΝΤΗΡΙΔΩΝ-ΥΠΟΣΤΥΛΩΜΑΤΟΣ

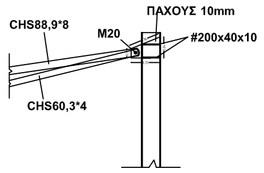

ΛΕΠΤΟΜΕΡΕΙΑ ΕΔΡΑΣΗΣ

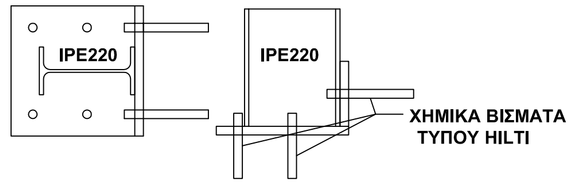

ΛΕΠΤΟΜΕΡΕΙΑ ΣΥΝΔΕΣΗΣ ΑΝΤΗΡΙΔΩΝ-ΥΠΟΣΤΕΓΟ

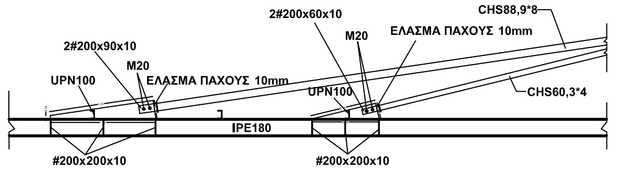

ΛΕΠΤΟΜΕΡΕΙΑ ΣΥΝΔΕΣΗΣ ΥΠΟΣΤΥΛΩΜΑΤΟΣ-ΖΕΥΚΤΟΥ

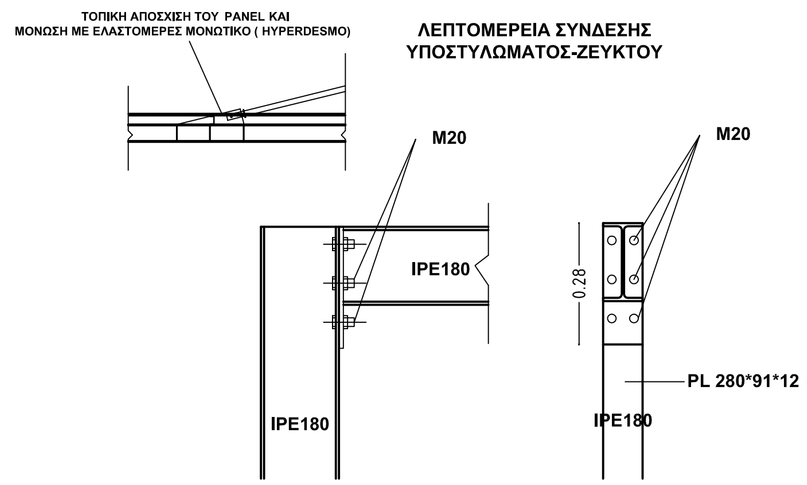

ΛΕΠΤΟΜΕΡΕΙΑ ΣΥΝΔΕΣΗΣ ΥΠΟΣΤΥΛΩΜΑΤΟΣ-ΖΕΥΚΤΟΥ

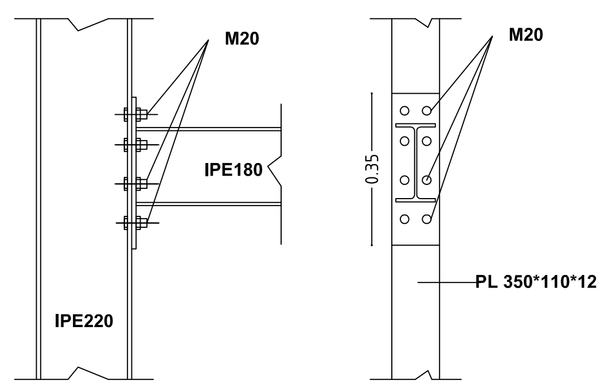

ΠΑΡΑΔΟΧΕΣ ΥΠΟΛΟΓΙΣΜΟΥ

1. ΥΛΙΚΑ

ΣΚΥΡΟΔΕΜΑ	:C20/25
ΧΑΛΥΒΑΣ ΟΚΩΔΟΜΙΚΟΣ	:S500
ΧΑΛΥΒΑΣ ΟΚ. ΣΥΝΔΕΣΗΡΩΝ	:S500
ΣΥΝΤ. ΑΣΦΑΛΕΙΑΣ ΣΚΥΡΟΔΕΜΑΤΟΣ	:$C=1.50
ΣΥΝΤ. ΑΣΦΑΛΕΙΑΣ ΧΑΛΥΒΑ	:$s=1.15
ΜΟΡΦΟΣΙΔΗΡΟΣ	:Fe 430 (S275)

2. ΜΟΝΙΜΑ ΦΟΡΤΙΑ

ΒΑΡΟΣ ΣΚΥΡΟΔΕΜΑΤΟΣ	:25.00 KN / m3
ΟΡΟΦΗ - ΨΕΥΔΟΡΟΦΗ	:20 Kg/M2

3. ΚΙΝΗΤΑ ΦΟΡΤΙΑ

ΧΙΟΝΙ	:75 Kg/M2 h χιον.	=80-90 cm
ΑΝΕΜΟΣ	: 50Kg/M2	

4. ΣΥΝΤΕΛΕΣΤΗΣ ΑΣΦΑΛΕΙΑΣ ΦΟΡΤΙΩΝ

ΜΟΝΙΜΑ ΦΟΡΤΙΑ	:$g=1.35
ΚΙΝΗΤΑ ΦΟΡΤΙΑ	:$q=1.50

5. ΣΤΟΙΧΕΙΑ ΑΝΤΙΣΕΙΣΕΙΣΜΙΚΟΥ ΥΠΟΛΟΓΙΣΜΟΥ

ΖΩΝΗ ΣΕΙΣΜ. ΕΠΙΚΙΝΔΥΝΟΤΗΤΑΣ	:II
ΣΕΙΣΜΙΚΗ ΕΠΙΤΑΧΥΝΣΗ ΕΔΑΦΟΥΣ	:0.24
ΣΥΝΤΕΛΕΣΤΗΣ ΣΠΟΥΔΑΙΟΤΗΤΑΣ	:1.00
ΣΠΟΥΔΑΙΟΤΗΤΑ ΚΤΙΡΙΟΥ	:Σ2
ΚΑΤΗΓΟΡΙΑ ΕΔΑΦΟΥΣ	:B
ΣΥΝΤΕΛΕΣΤΗΣ ΣΕΙΣΜ. ΣΥΜΠΕΡΙΦΟΡΑΣ	: 4
ΣΥΝΤΕΛΕΣΤΗΣ ΘΕΜΕΛΙΩΣΗΣ	:1.00
ΣΥΝΤΕΛΕΣΤΗΣ ΦΑΣΜΑΤ. ΕΝΕΧΥΣΗΣ	:2.50
ΣΥΝΤΕΛΕΣΤΗΣ ΣΥΝΔΙΑΣΜΟΥ ΔΡΑΣΕΩΝ	:0.60

ΜΕΘΟΔΟΣ ΑΝΤΙΣΕΙΣΜΙΚΟΥ ΥΠΟΛΟΓΙΣΜΟΥ : ΔΥΝΑΜΙΚΗ ΦΑΣΜΑΤΙΚΗ

6. ΕΔΑΦΟΣ

ΕΠΙΤΡΕΠΟΜΕΝΗ ΤΑΣΗ	: σεπ =200 KN/m2
ΑΚΑΜΠΗ ΕΔΑΦΟΥΣ	: Κν =90000 KN/m2
ΓΩΝΙΑ ΕΣΩΤΕΡΙΚΗΣ ΤΡΙΒΗΣ	: φ =28.0 Deg

7. ΠΡΟΒΛΕΨΕΙΣ

ΚΑΘ' ΥΨΟΣ : 0
ΚΑΤ' ΕΠΕΚΤΑΣΗ : 0

8. ΚΑΝΟΝΙΣΜΟΙ

ΣΚΥΡΟΔΕΜΑΤΟΣ	:ΕΚΟΣ 200 + ΦΕΚ447Β/04
ΤΕΧΝ. ΣΚΥΡ/ΤΟΣ	:ΦΕΚ 375Β/17-4-1997
ΑΝΤΙΣΕΙΣΜΙΚΟΣ	:ΕΑΚ 2000+ΦΕΚ381Β/03+ΦΕΚ1154Β/03
ΦΟΡΤΙΣΕΩΝ	:ΦΕΚ 325Α/45-ΦΕΚ 171Α/46

9. ΣΥΝΔΕΣΕΙΣ

ΑΝΤΟΧΗ ΚΟΧΛΙΩΝ	Y Μb=125
ΑΝΤΟΧΗ ΣΥΓΚΟΛΛΗΣΕΩΝ	Y Μν=125

ΑΝΤΟΧΕΣ ΜΕΛΩΝ & ΔΙΑΤΟΜΩΝ

α) ανάτση διατμητη καττερμια	1,2,3 Y Μν=1.1
α) ανάτση διατμητη καττερμια	4, Y Μν=1.1
α) ανάτση μελιου σε λυγισμο	Y Μν=1.1
α) ανάτση καθαρη διατμητη σε δεση με σπε κοχλιων	Y Μb=1.15

ΙΔΙΟΚΤΗΤΗΣ:	**Ελληνική Εταιρεία Προστασίας και Αποκατάστασης αναπήρων Προσώπων** (ΕΛΕΠΑΠ)
ΕΡΓΟ:	**Κατασκευή Μεταλλικού Στεγάστρου (Έγκριση Εργασιών Μικρής Κλιμακας περ. λα')**
ΘΕΣΗ:	Επέκταση σχεδίου πόλεως Δ. Αγρινίου Ο.Τ. 1046
ΜΕΛΕΤΗΤΗΣ:	**ΝΤΟΒΑΣ ΙΩΑΝΝΗΣ** Διπλ/χος Πολιτικός Μηχανικός

A1	Κάτοψη - Τομή Λεπτομέρειες κλ.1/10
ΧΡΟΝΟΣ ΜΕΛΕΤΗΣ: ΔΕΚΕΜΒΡΙΟΣ 2018	ΚΛΙΜΑΚΑ 1:50
Ο ΣΥΝΤΑΞΑΣ	ΘΕΩΡΗΣΗ